MeterSprings
www.meterspec.it

MOLLA A TRAZIONE E0240-037-1750X

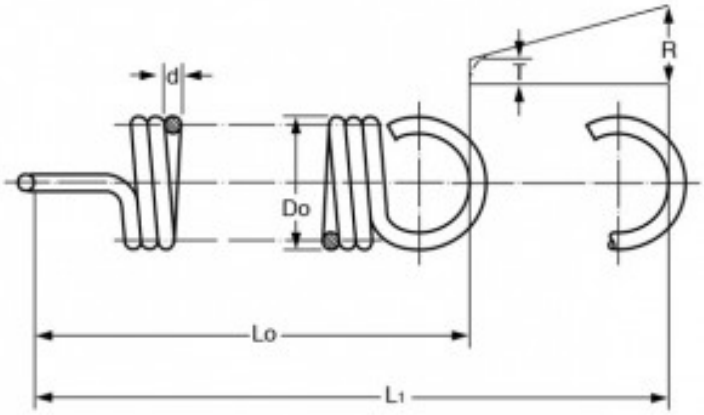

Caratteristiche prodotto

Materiale: ACCIAIO INOX 316
Do - Diam. Esterno (mm): 6.1
d - Diametro Filo (mm): 0.94
Lo - Lungh. Libera Int. Occhielli (mm): 44.45
L1 - Mass. Estensione (mm): 57.7
P - Carico a L1 (N): 20.16
T - Tensione Iniziale (N): 2.96
R - Carico Trazione Unitario (N/mm): 1.3