MeterSprings
www.meterspec.it

MOLLA A TRAZIONE E0240-029-3000X

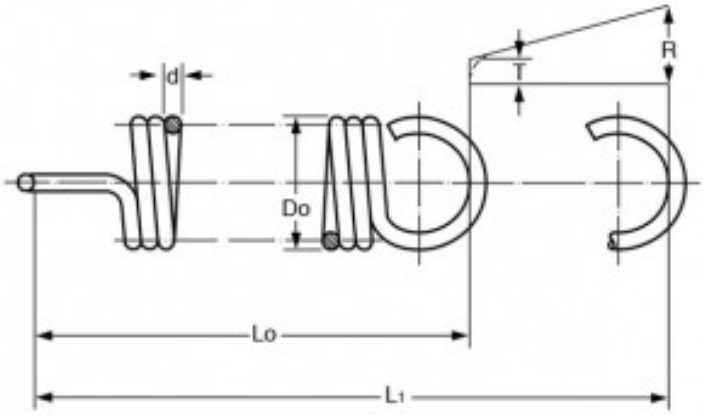

Caratteristiche prodotto

Materiale: ACCIAIO INOX 316
Do - Diam. Esterno (mm): 6.1
d - Diametro Filo (mm): 0.74
Lo - Lungh. Libera Int. Occhielli (mm): 76.2
L1 - Mass. Estensione (mm): 121.95
P - Carico a L1 (N): 9.49
T - Tensione Iniziale (N): 1.48
R - Carico Trazione Unitario (N/mm): 0.18