MeterSprings
www.meterspec.it

MOLLA A TRAZIONE E0240-022-0880X

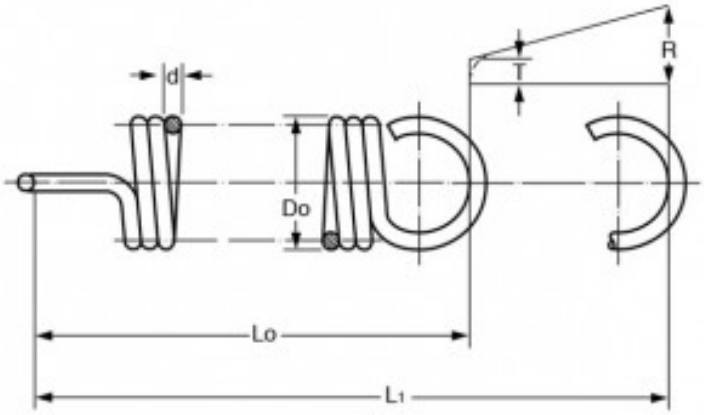

Caratteristiche prodotto

Materiale: ACCIAIO INOX 316
Do - Diam. Esterno (mm): 6.1
d - Diametro Filo (mm): 0.56
Lo - Lungh. Libera Int. Occhielli (mm): 22.35
L1 - Mass. Estensione (mm): 35.93
P - Carico a L1 (N): 4.07
T - Tensione Iniziale (N): 0.7
R - Carico Trazione Unitario (N/mm): 0.25