MeterSprings
www.meterspec.it

MOLLA A TRAZIONE E0180-034-1750X

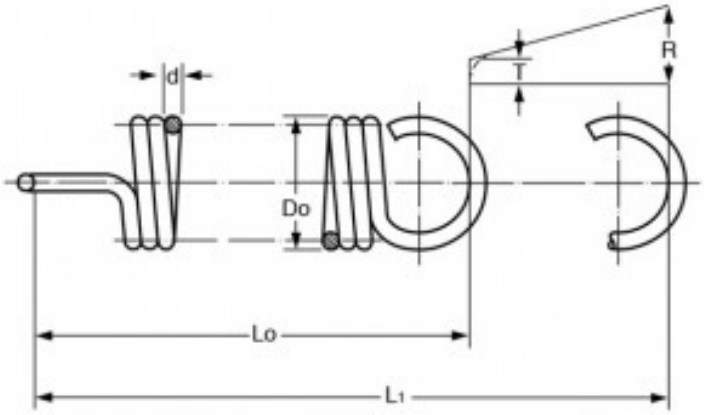

Caratteristiche prodotto

Materiale: ACCIAIO INOX 316
Do - Diam. Esterno (mm): 4.57
d - Diametro Filo (mm): 0.86
Lo - Lungh. Libera Int. Occhielli (mm): 44.45
L1 - Mass. Estensione (mm): 53.46
P - Carico a L1 (N): 21.8
T - Tensione Iniziale (N): 3
R - Carico Trazione Unitario (N/mm): 2.09