MeterSprings
www.meterspec.it

MOLLA A TRAZIONE E0180-031-0500X

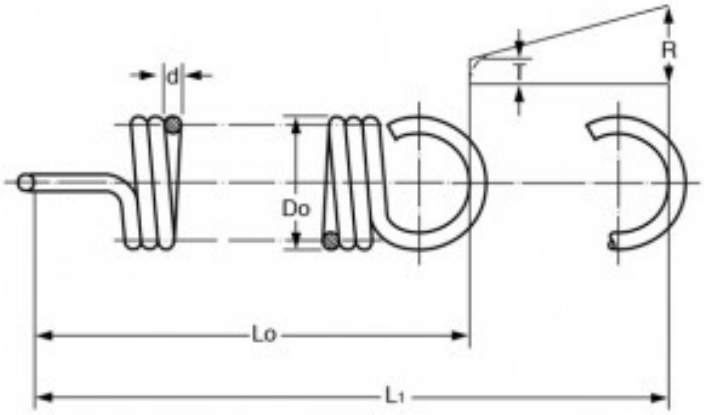

Caratteristiche prodotto

Materiale: ACCIAIO INOX 316
Do - Diam. Esterno (mm): 4.57
d - Diametro Filo (mm): 0.79
Lo - Lungh. Libera Int. Occhielli (mm): 12.7
L1 - Mass. Estensione (mm): 14.34
P - Carico a L1 (N): 16.43
T - Tensione Iniziale (N): 2.22
R - Carico Trazione Unitario (N/mm): 8.67