MeterSprings
www.meterspec.it

MOLLA A TRAZIONE E1125-125-5500X

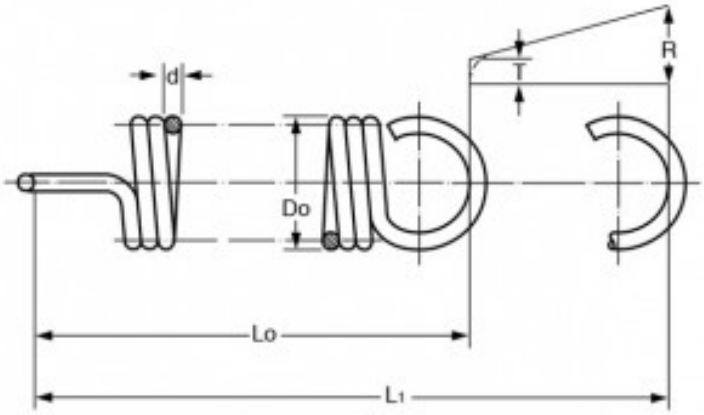

Caratteristiche prodotto

Materiale: ACCIAIO INOX 316
Do - Diam. Esterno (mm): 28.58
d - Diametro Filo (mm): 3.18
Lo - Lungh. Libera Int. Occhielli (mm): 139.7
L1 - Mass. Estensione (mm): 198.77
P - Carico a L1 (N): 129.84
T - Tensione Iniziale (N): 20.42
R - Carico Trazione Unitario (N/mm): 1.85