MeterSprings
www.meterspec.it

MOLLA A TRAZIONE E0120-020-2250X

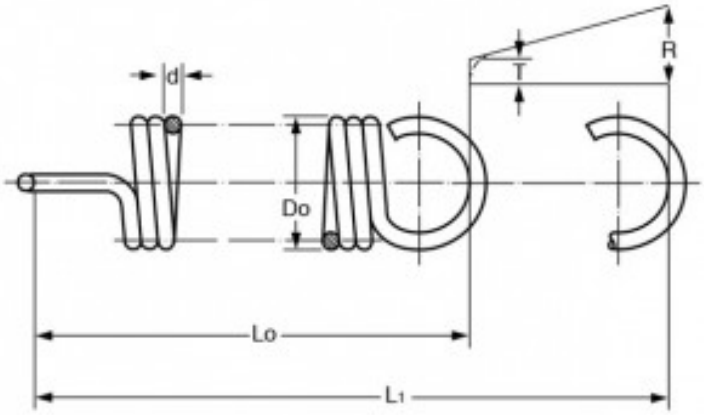

Caratteristiche prodotto

Materiale: ACCIAIO INOX 316
Do - Diam. Esterno (mm): 3.05
d - Diametro Filo (mm): 0.51
Lo - Lungh. Libera Int. Occhielli (mm): 57.15
L1 - Mass. Estensione (mm): 74.56
P - Carico a L1 (N): 6.7
T - Tensione Iniziale (N): 1.11
R - Carico Trazione Unitario (N/mm): 0.32