MeterSprings
www.meterspec.it

MOLLA A TRAZIONE E0094-010-0750X

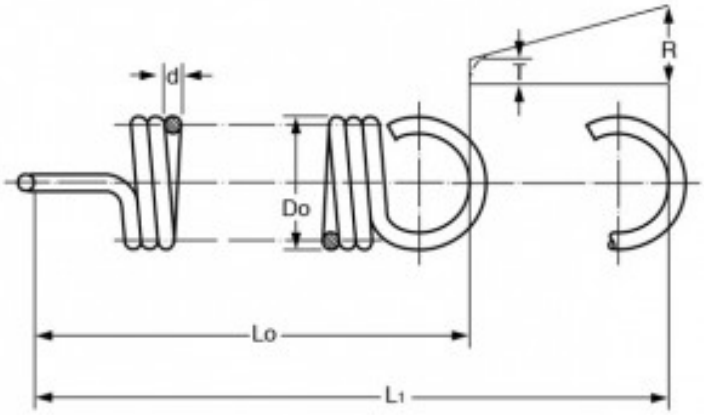

Caratteristiche prodotto

Materiale: ACCIAIO INOX 316
Do - Diam. Esterno (mm): 2.39
d - Diametro Filo (mm): 0.25
Lo - Lungh. Libera Int. Occhielli (mm): 19.05
L1 - Mass. Estensione (mm): 33.18
P - Carico a L1 (N): 1.01
T - Tensione Iniziale (N): 0.19
R - Carico Trazione Unitario (N/mm): 0.06