MeterSprings
www.meterspec.it

MOLLA A TRAZIONE E0063-009-0620X

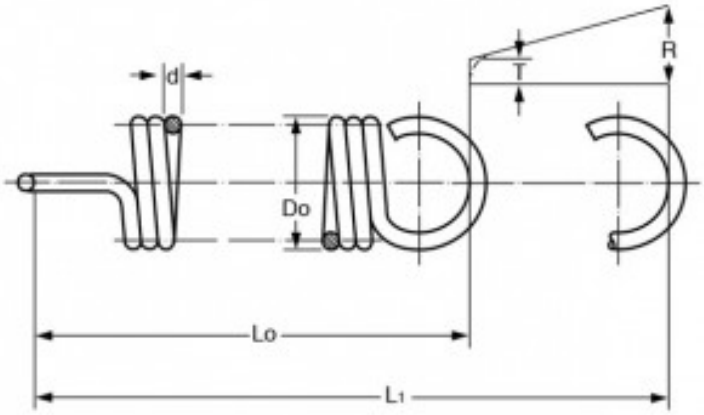

Caratteristiche prodotto

Materiale: ACCIAIO INOX 316
Do - Diam. Esterno (mm): 1.6
d - Diametro Filo (mm): 0.23
Lo - Lungh. Libera Int. Occhielli (mm): 15.75
L1 - Mass. Estensione (mm): 21.53
P - Carico a L1 (N): 1.15
T - Tensione Iniziale (N): 0.22
R - Carico Trazione Unitario (N/mm): 0.16