MeterSprings
www.meterspec.it

MOLLA A TRAZIONE E0063-008-0380X

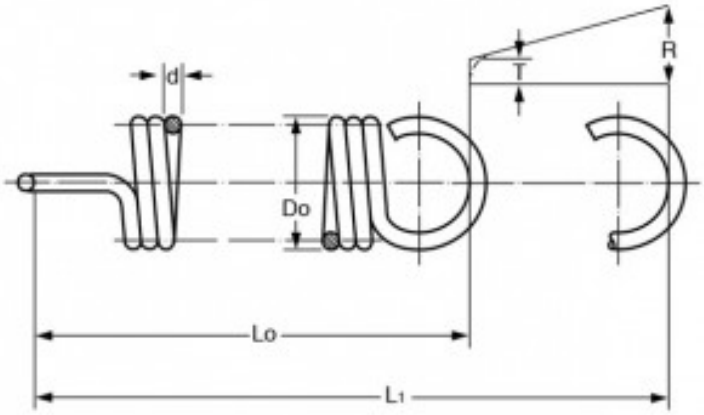

Caratteristiche prodotto

Materiale: ACCIAIO INOX 316
Do - Diam. Esterno (mm): 1.6
d - Diametro Filo (mm): 0.2
Lo - Lungh. Libera Int. Occhielli (mm): 9.65
L1 - Mass. Estensione (mm): 13.65
P - Carico a L1 (N): 0.79
T - Tensione Iniziale (N): 0.15
R - Carico Trazione Unitario (N/mm): 0.16