MeterSprings
www.meterspec.it

MOLLA A TRAZIONE E2000-207-6000X

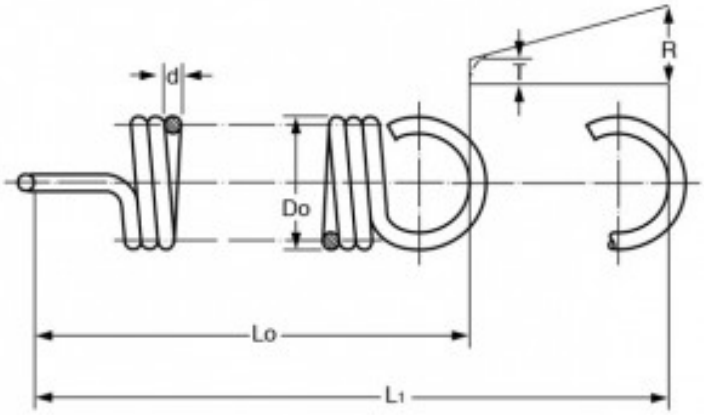

Caratteristiche prodotto

Materiale: ACCIAIO INOX 316
Do - Diam. Esterno (mm): 50.8
d - Diametro Filo (mm): 5.26
Lo - Lungh. Libera Int. Occhielli (mm): 152
L1 - Mass. Estensione (mm): 189.51
P - Carico a L1 (N): 270.21
T - Tensione Iniziale (N): 47.72
R - Carico Trazione Unitario (N/mm): 6