MeterSprings
www.meterspec.it

MOLLA A TRAZIONE E1000-148-5000X

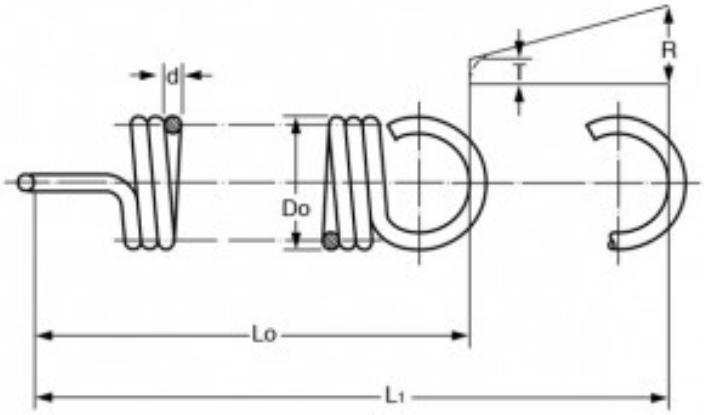

Caratteristiche prodotto

Materiale: ACCIAIO INOX 316
Do - Diam. Esterno (mm): 25.4
d - Diametro Filo (mm): 3.76
Lo - Lungh. Libera Int. Occhielli (mm): 127
L1 - Mass. Estensione (mm): 155.16
P - Carico a L1 (N): 239.64
T - Tensione Iniziale (N): 35.87
R - Carico Trazione Unitario (N/mm): 7.24