MeterSprings
www.meterspec.it

MOLLA A TRAZIONE E1000-125-3000X

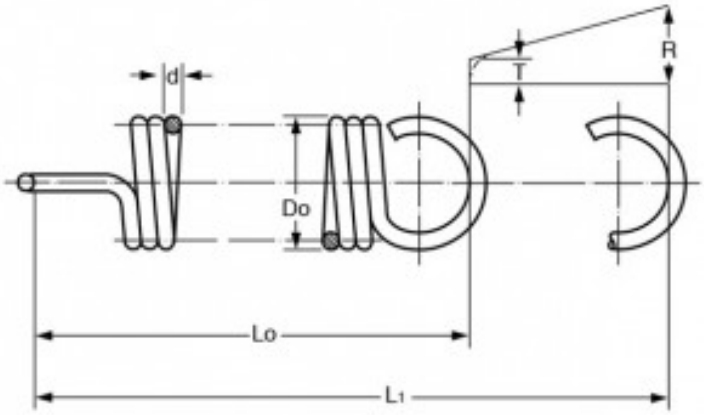

Caratteristiche prodotto

Materiale: ACCIAIO INOX 316
Do - Diam. Esterno (mm): 25.4
d - Diametro Filo (mm): 3.18
Lo - Lungh. Libera Int. Occhielli (mm): 76.2
L1 - Mass. Estensione (mm): 92.65
P - Carico a L1 (N): 148.39
T - Tensione Iniziale (N): 22.64
R - Carico Trazione Unitario (N/mm): 7.64