MeterSprings
www.meterspec.it

MOLLA A TRAZIONE E1000-115-6500X

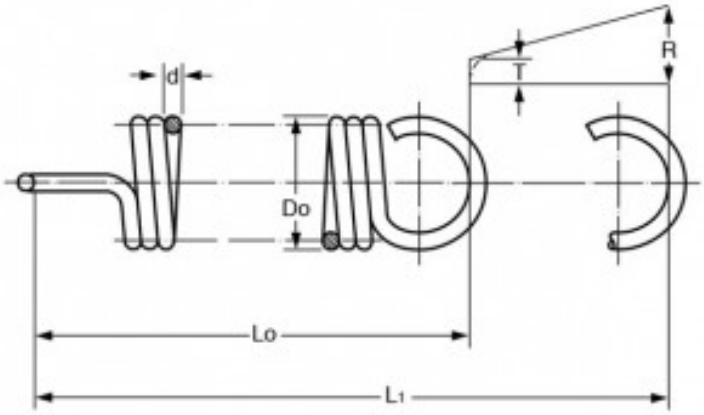

Caratteristiche prodotto

Materiale: ACCIAIO INOX 316
Do - Diam. Esterno (mm): 25.4
d - Diametro Filo (mm): 2.92
Lo - Lungh. Libera Int. Occhielli (mm): 165.1
L1 - Mass. Estensione (mm): 242.05
P - Carico a L1 (N): 116.94
T - Tensione Iniziale (N): 18.16
R - Carico Trazione Unitario (N/mm): 1.28