MeterSprings
www.meterspec.it

MOLLA A TRAZIONE E1000-105-9000X

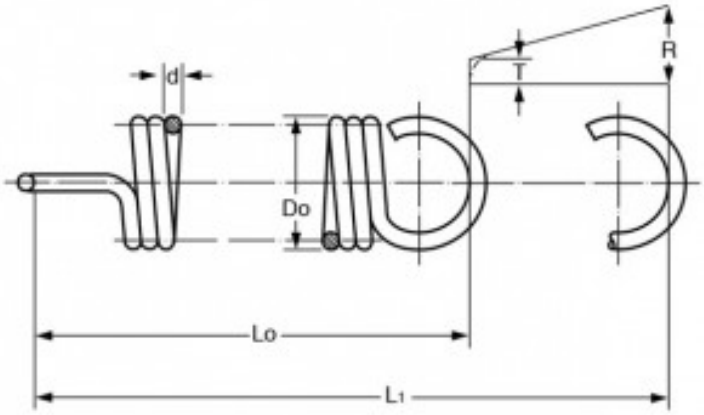

Caratteristiche prodotto

Materiale: ACCIAIO INOX 316
Do - Diam. Esterno (mm): 25.4
d - Diametro Filo (mm): 2.67
Lo - Lungh. Libera Int. Occhielli (mm): 228.6
L1 - Mass. Estensione (mm): 373.13
P - Carico a L1 (N): 89.98
T - Tensione Iniziale (N): 14.08
R - Carico Trazione Unitario (N/mm): 0.53