MeterSprings
www.meterspec.it

RONDELLE PER CUSCINETTI A SFERA F1360-011

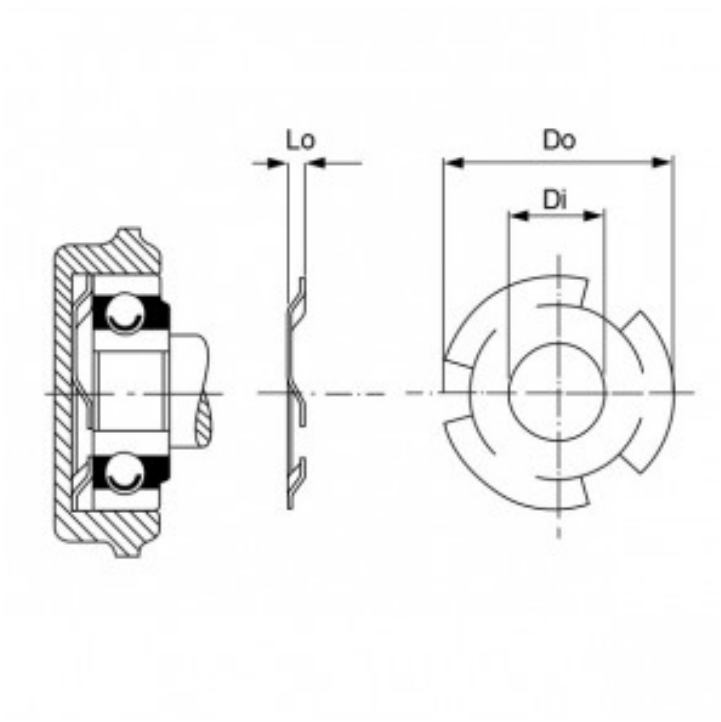

Caratteristiche prodotto

Materiale: ACCIAIO AL CARBONIO
Do - Diam. Esterno (mm): 34.54
Di - Diametro Interno (mm): 20.68
t - Spessore (mm): 0.28
Lo - Altezza Libera (mm): 3.18
L1 - Alt.in Carico (mm): 1.57
Db - Diam. Perno (mm): 35