ATTACCO A OCCHIELLO CON CUSCINETTO EFREF003Z

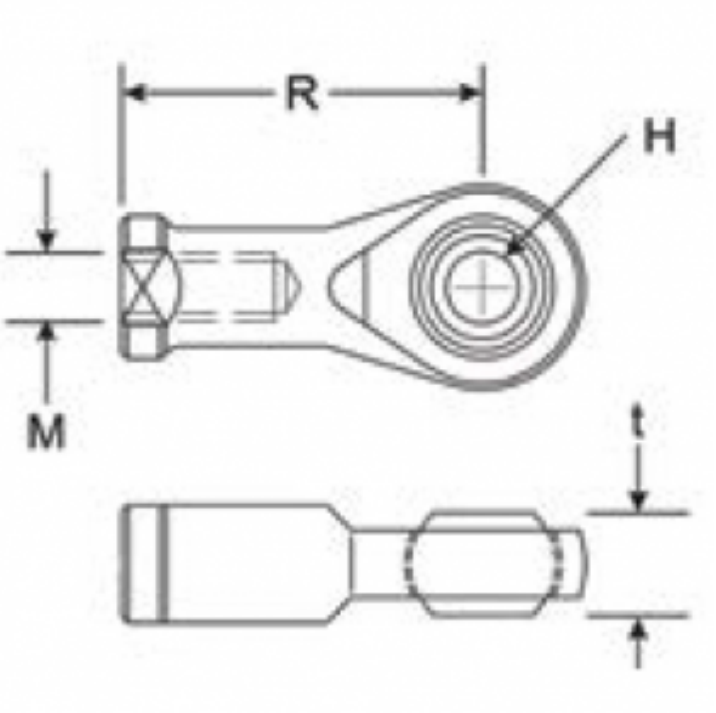

Caratteristiche prodotto

Materiale: ACCIAIO AL CARBONIO ZINCATO
t - Spessore (mm): 12
R - Distanza da battuta a asse di attacco (mm): 36
H - Diam. Foro (mm): 8
M - Filettatura: M8