MeterSprings
www.meterspec.it

ATTACCHI TERMINALI EFE026Z

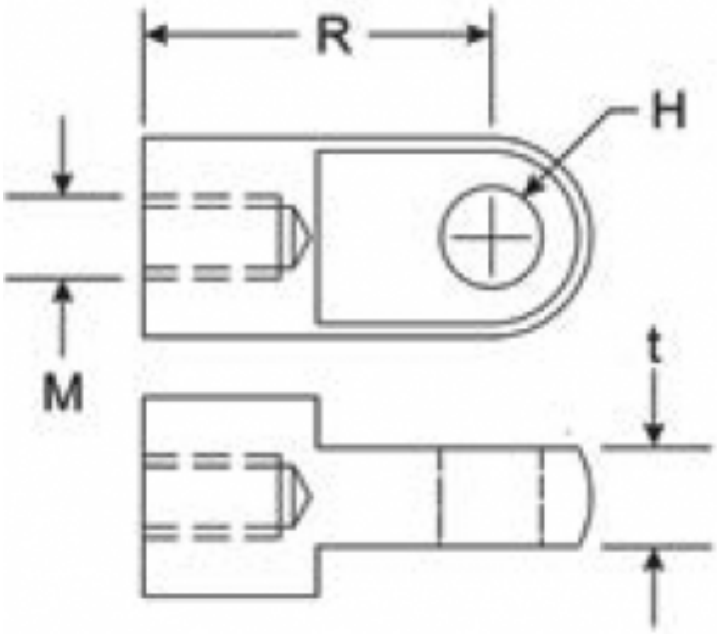

Caratteristiche prodotto

Materiale: ACCIAIO AL CARBONIO ZINCATO
t - Spessore (mm): 10
R - Distanza da battuta a asse di attacco (mm): 35
H - Diam. Foro (mm): 8.1
M - Filettatura: M10