ATTACCO A SFERA SENZA PERNO INOX EFBS005S

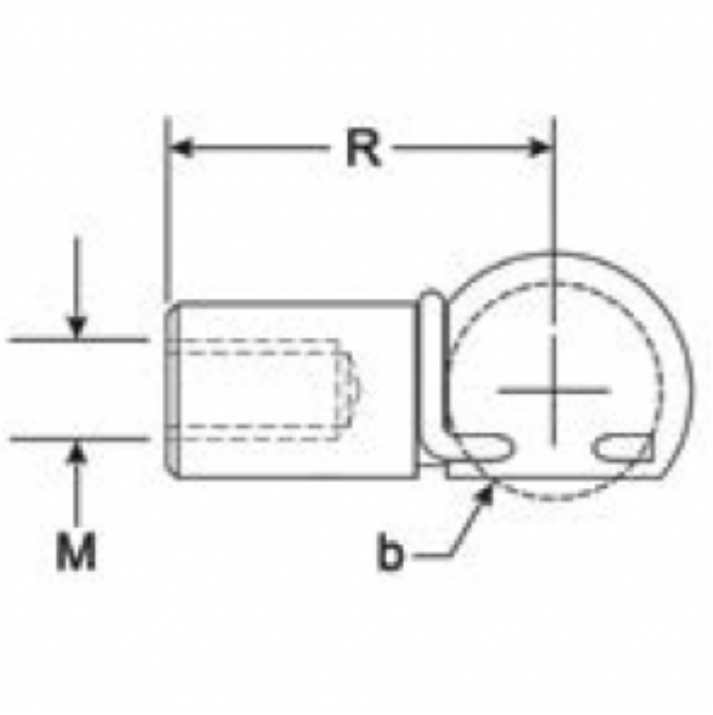

Caratteristiche prodotto

Materiale: ACCIAIO INOX 304
R - Distanza da battuta a asse di attacco (mm):
30
b - Diam. Sfera Attacco (mm): 13
M - Filettatura: M8