MeterSprings
www.meterspec.it

STAFFE DI MONTAGGIO EFBR08Z

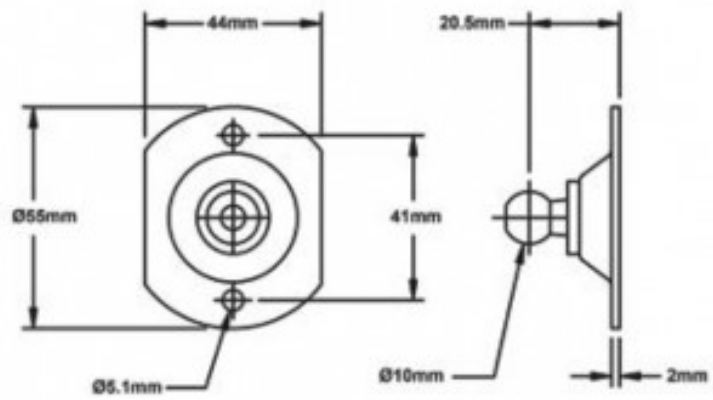

Caratteristiche prodotto

Materiale: ACCIAIO AL CARBONIO ZINCATO
MW - Spessore (mm): 2
ML - Altezza (mm): 20.5
b - Larghezza (mm): 55
Ds - Diam. Sfera (mm): 10