ATTACCO A SFERA CON PERNO PLASTICA EFBJ015PN M8

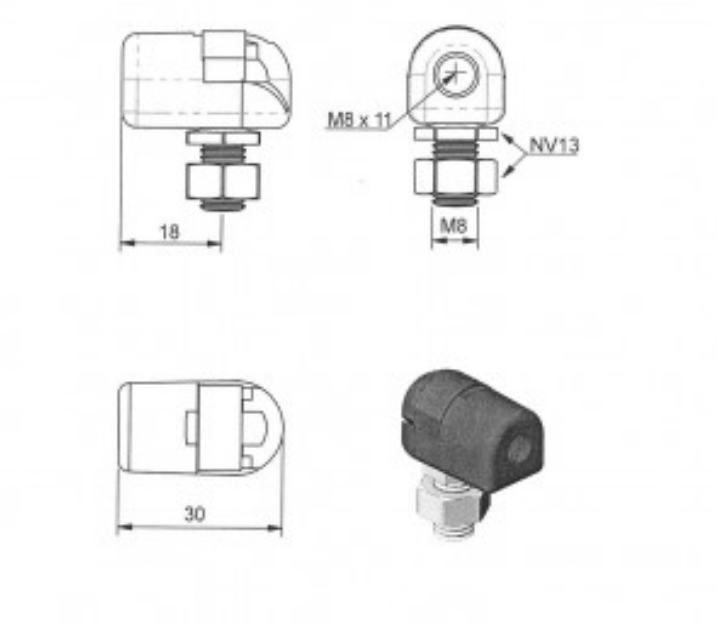

Caratteristiche prodotto

Materiale: PLASTICA
R - Distanza da battuta a asse di attacco (mm):
18
b - Diam. Sfera Attacco (mm): 10
M - Filettatura: M8
M2 - Filetto Maschio: M8