MeterSprings
www.meterspec.it

MOLLA A TRAZIONE E0850-085-6000M

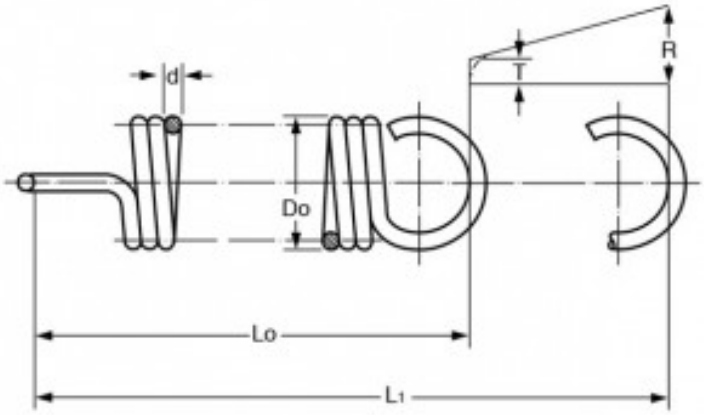

Caratteristiche prodotto

Materiale: ACCIAIO AL CARBONIO C85
Do - Diam. Esterno (mm): 21.59
d - Diametro Filo (mm): 2.16
Lo - Lungh. Libera Int. Occhielli (mm): 152.4
L1 - Mass. Estensione (mm): 348.74
P - Carico a L1 (N): 115.21
T - Tensione Iniziale (N): 10.68
R - Carico Trazione Unitario (N/mm): 0.56