MeterSprings
www.meterspec.it

MOLLA A TRAZIONE E0850-075-3500M

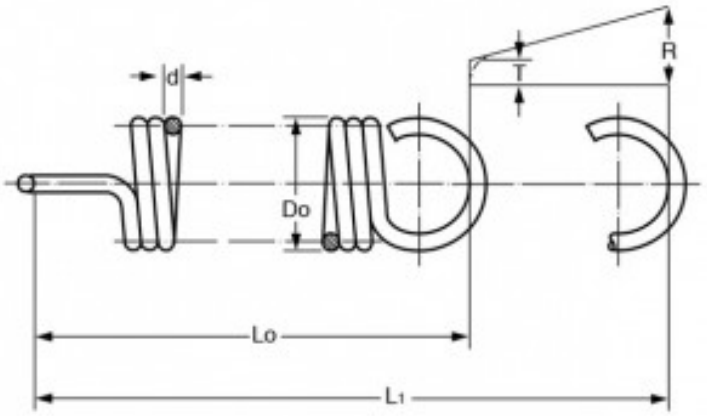

Caratteristiche prodotto

Materiale: ACCIAIO AL CARBONIO C85
Do - Diam. Esterno (mm): 21.59
d - Diametro Filo (mm): 1.91
Lo - Lungh. Libera Int. Occhielli (mm): 88.9
L1 - Mass. Estensione (mm): 201.42
P - Carico a L1 (N): 81.85
T - Tensione Iniziale (N): 7.56
R - Carico Trazione Unitario (N/mm): 0.67