MeterSprings
www.meterspec.it

MOLLA A TRAZIONE E0850-063-2750M

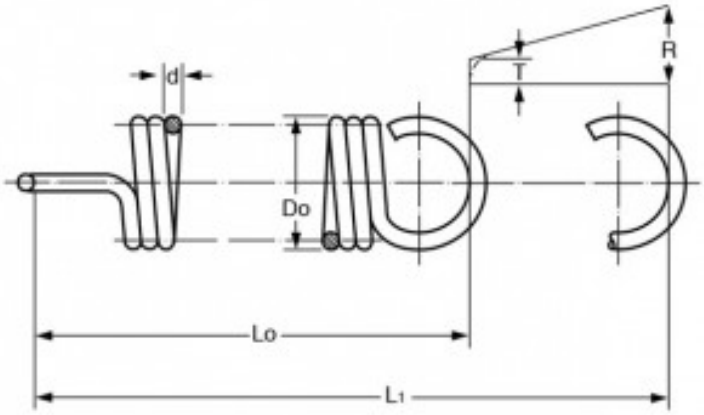

Caratteristiche prodotto

Materiale: ACCIAIO AL CARBONIO C85
Do - Diam. Esterno (mm): 21.59
d - Diametro Filo (mm): 1.6
Lo - Lungh. Libera Int. Occhielli (mm): 69.85
L1 - Mass. Estensione (mm): 183.13
P - Carico a L1 (N): 50.26
T - Tensione Iniziale (N): 4.45
R - Carico Trazione Unitario (N/mm): 0.4