MeterSprings
www.meterspec.it

# MOLLA A TRAZIONE E0850-055-2750M

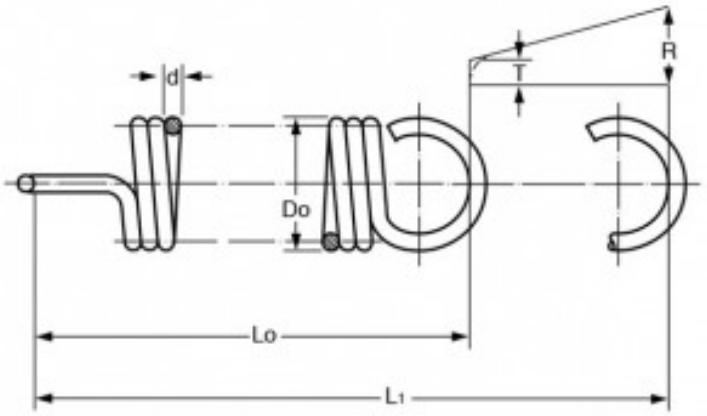


**Caratteristiche prodotto**

Materiale: ACCIAIO AL CARBONIO C85
Do - Diam. Esterno (mm): 21.59
d - Diametro Filo (mm): 1.4
Lo - Lungh. Libera Int. Occhielli (mm): 69.85
L1 - Mass. Estensione (mm): 215.9
P - Carico a L1 (N): 34.7
T - Tensione Iniziale (N): 3.11
R - Carico Trazione Unitario (N/mm): 0.21