MeterSprings
www.meterspec.it

MOLLA A TRAZIONE E1750-207-7000M

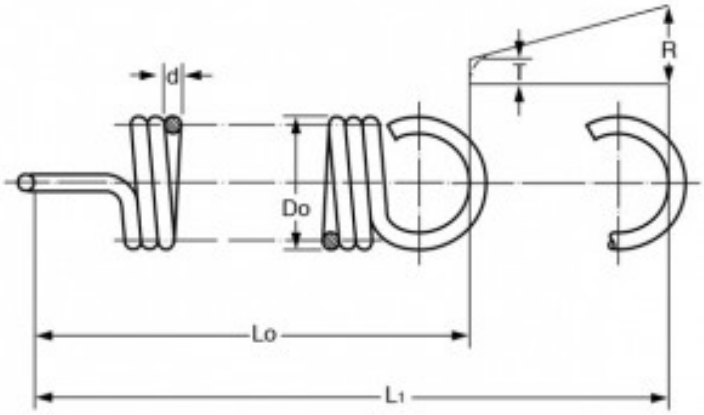

Caratteristiche prodotto

Materiale: ACCIAIO AL CARBONIO C85
Do - Diam. Esterno (mm): 44.45
d - Diametro Filo (mm): 5.26
Lo - Lungh. Libera Int. Occhielli (mm): 177.8
L1 - Mass. Estensione (mm): 274.83
P - Carico a L1 (N): 721.37
T - Tensione Iniziale (N): 64.9
R - Carico Trazione Unitario (N/mm): 6.76