MeterSprings
www.meterspec.it

MOLLA A TRAZIONE E1750-177-9000M

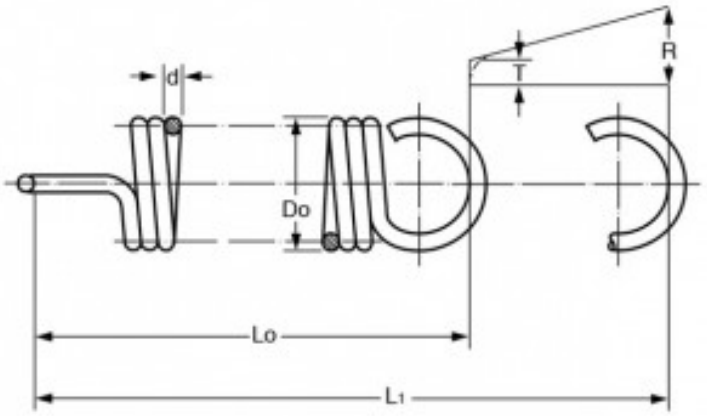

Caratteristiche prodotto

Materiale: ACCIAIO AL CARBONIO C85
Do - Diam. Esterno (mm): 44.45
d - Diametro Filo (mm): 4.5
Lo - Lungh. Libera Int. Occhielli (mm): 228.6
L1 - Mass. Estensione (mm): 447.29
P - Carico a L1 (N): 469.33
T - Tensione Iniziale (N): 42.26
R - Carico Trazione Unitario (N/mm): 1.96