MeterSprings
www.meterspec.it

MOLLA A TRAZIONE E1750-148-6000M

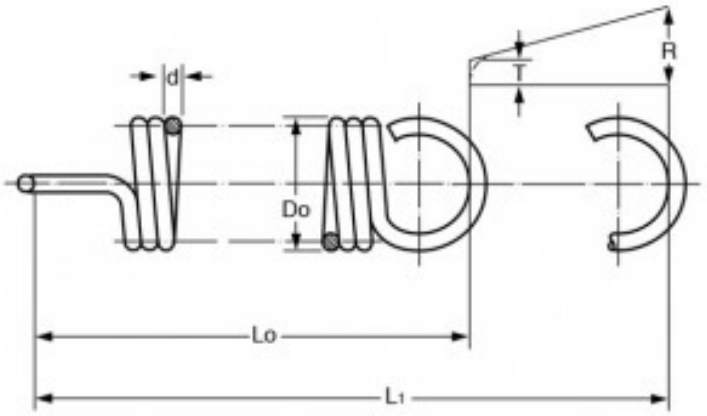

Caratteristiche prodotto

Materiale: ACCIAIO AL CARBONIO C85
Do - Diam. Esterno (mm): 44.45
d - Diametro Filo (mm): 3.76
Lo - Lungh. Libera Int. Occhielli (mm): 152.4
L1 - Mass. Estensione (mm): 311.4
P - Carico a L1 (N): 286.15
T - Tensione Iniziale (N): 25.75
R - Carico Trazione Unitario (N/mm): 1.65