MeterSprings
www.meterspec.it

MOLLA A TRAZIONE E0750-125-5000M

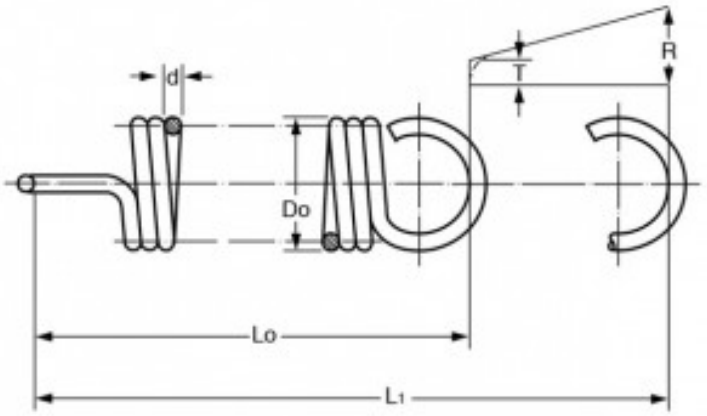

Caratteristiche prodotto

Materiale: ACCIAIO AL CARBONIO C85
Do - Diam. Esterno (mm): 19.05
d - Diametro Filo (mm): 3.18
Lo - Lungh. Libera Int. Occhielli (mm): 127
L1 - Mass. Estensione (mm): 169.42
P - Carico a L1 (N): 391.16
T - Tensione Iniziale (N): 35.18
R - Carico Trazione Unitario (N/mm): 8.39