MeterSprings
www.meterspec.it

MOLLA A TRAZIONE E0750-115-3000M

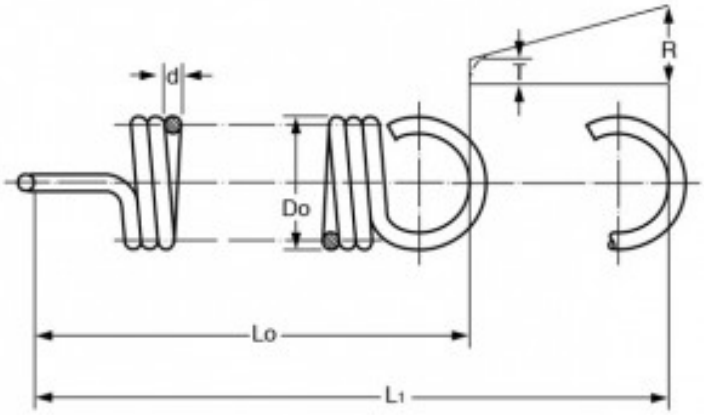

Caratteristiche prodotto

Materiale: ACCIAIO AL CARBONIO C85
Do - Diam. Esterno (mm): 19.05
d - Diametro Filo (mm): 2.92
Lo - Lungh. Libera Int. Occhielli (mm): 76.2
L1 - Mass. Estensione (mm): 100.84
P - Carico a L1 (N): 309.98
T - Tensione Iniziale (N): 27.89
R - Carico Trazione Unitario (N/mm): 11.47