MeterSprings
www.meterspec.it

MOLLA A TRAZIONE E0750-095-2000M

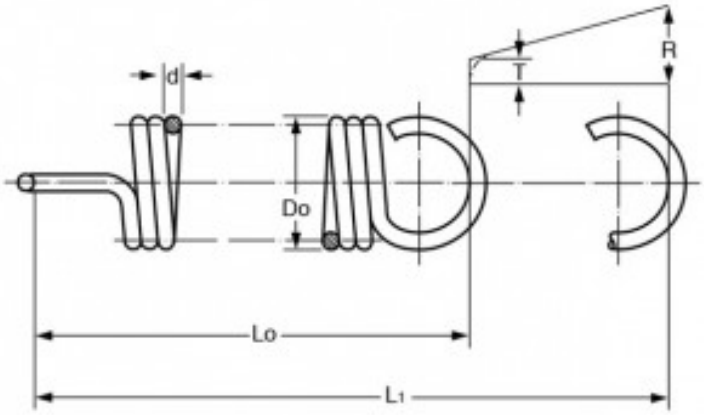

Caratteristiche prodotto

Materiale: ACCIAIO AL CARBONIO C85
Do - Diam. Esterno (mm): 19.05
d - Diametro Filo (mm): 2.41
Lo - Lungh. Libera Int. Occhielli (mm): 50.8
L1 - Mass. Estensione (mm): 66.8
P - Carico a L1 (N): 183.3
T - Tensione Iniziale (N): 16.5
R - Carico Trazione Unitario (N/mm): 10.42