MeterSprings
www.meterspec.it

MOLLA A TRAZIONE E0750-069-4000M

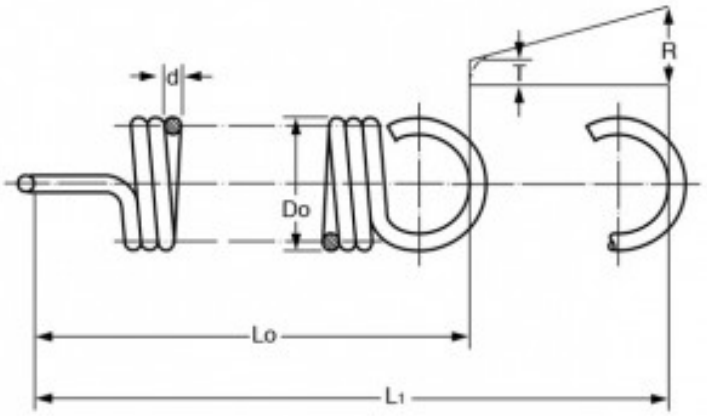

Caratteristiche prodotto

Materiale: ACCIAIO AL CARBONIO C85
Do - Diam. Esterno (mm): 19.05
d - Diametro Filo (mm): 1.75
Lo - Lungh. Libera Int. Occhielli (mm): 101.6
L1 - Mass. Estensione (mm): 246.38
P - Carico a L1 (N): 76.78
T - Tensione Iniziale (N): 6.89
R - Carico Trazione Unitario (N/mm): 0.49