MeterSprings
www.meterspec.it

MOLLA A TRAZIONE E0750-063-4000M

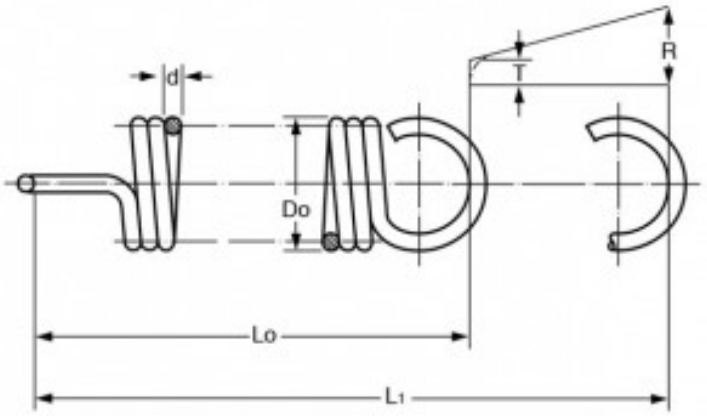

Caratteristiche prodotto

Materiale: ACCIAIO AL CARBONIO C85
Do - Diam. Esterno (mm): 19.05
d - Diametro Filo (mm): 1.6
Lo - Lungh. Libera Int. Occhielli (mm): 101.6
L1 - Mass. Estensione (mm): 275.34
P - Carico a L1 (N): 56.94
T - Tensione Iniziale (N): 5.34
R - Carico Trazione Unitario (N/mm): 0.3