MeterSprings
www.meterspec.it

MOLLA A TRAZIONE E0750-055-2000M

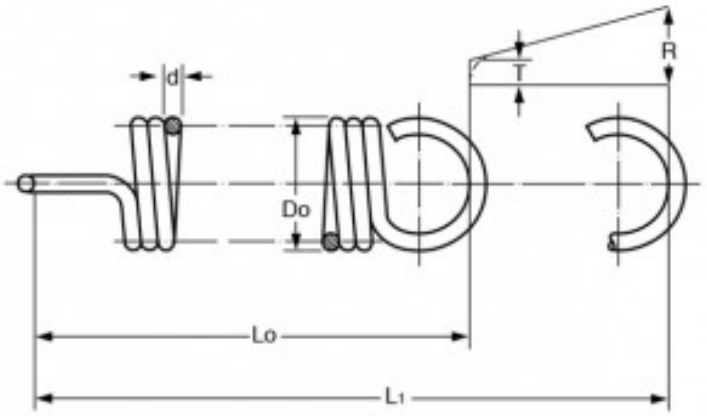

Caratteristiche prodotto

Materiale: ACCIAIO AL CARBONIO C85
Do - Diam. Esterno (mm): 19.05
d - Diametro Filo (mm): 1.4
Lo - Lungh. Libera Int. Occhielli (mm): 50.8
L1 - Mass. Estensione (mm): 110.74
P - Carico a L1 (N): 39.14
T - Tensione Iniziale (N): 3.56
R - Carico Trazione Unitario (N/mm): 0.58