MeterSprings
www.meterspec.it

MOLLA A TRAZIONE E0750-049-3250M

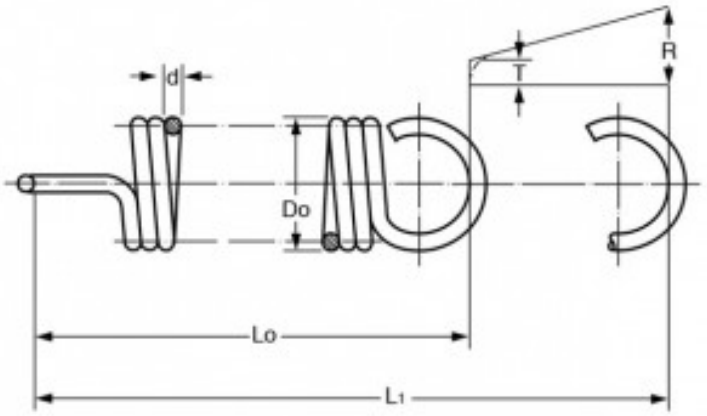

Caratteristiche prodotto

Materiale: ACCIAIO AL CARBONIO C85
Do - Diam. Esterno (mm): 19.05
d - Diametro Filo (mm): 1.24
Lo - Lungh. Libera Int. Occhielli (mm): 82.55
L1 - Mass. Estensione (mm): 311.4
P - Carico a L1 (N): 29.4
T - Tensione Iniziale (N): 2.62
R - Carico Trazione Unitario (N/mm): 0.12