MeterSprings
www.meterspec.it

MOLLA A TRAZIONE E0650-069-5000M

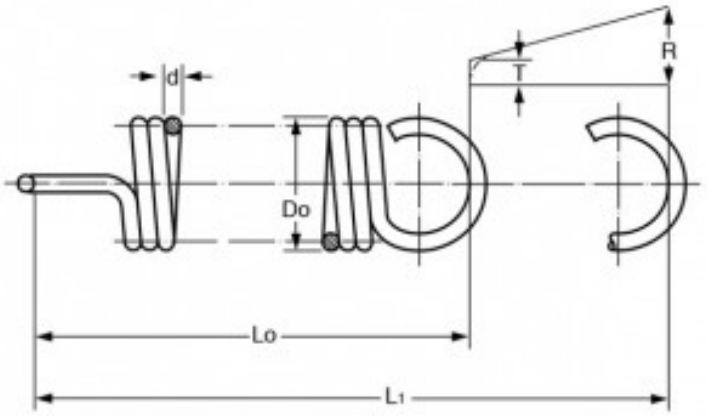

Caratteristiche prodotto

Materiale: ACCIAIO AL CARBONIO C85
Do - Diam. Esterno (mm): 16.51
d - Diametro Filo (mm): 1.75
Lo - Lungh. Libera Int. Occhielli (mm): 127
L1 - Mass. Estensione (mm): 278.64
P - Carico a L1 (N): 88.07
T - Tensione Iniziale (N): 8.45
R - Carico Trazione Unitario (N/mm): 0.53