MeterSprings
www.meterspec.it

MOLLA A TRAZIONE E0650-055-1750M

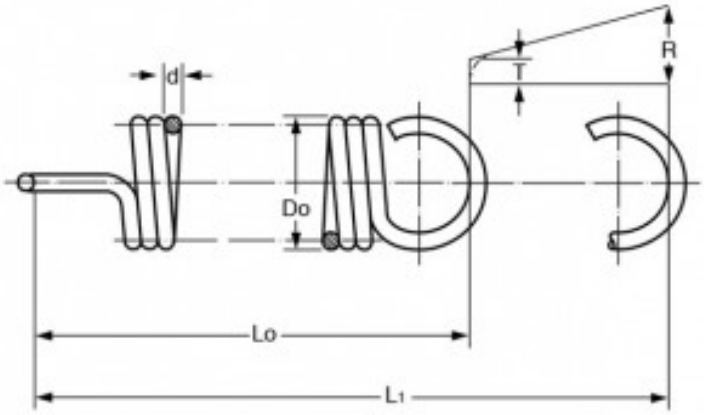

Caratteristiche prodotto

Materiale: ACCIAIO AL CARBONIO C85
Do - Diam. Esterno (mm): 16.51
d - Diametro Filo (mm): 1.4
Lo - Lungh. Libera Int. Occhielli (mm): 44.45
L1 - Mass. Estensione (mm): 80.26
P - Carico a L1 (N): 44.93
T - Tensione Iniziale (N): 4
R - Carico Trazione Unitario (N/mm): 1.19