MeterSprings
www.meterspec.it

MOLLA A TRAZIONE E0500-069-3000M

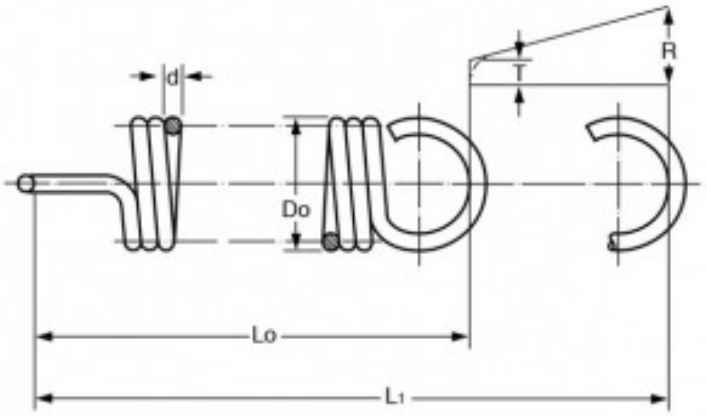

Caratteristiche prodotto

Materiale: ACCIAIO AL CARBONIO C85
Do - Diam. Esterno (mm): 12.7
d - Diametro Filo (mm): 1.75
Lo - Lungh. Libera Int. Occhielli (mm): 76.2
L1 - Mass. Estensione (mm): 118.87
P - Carico a L1 (N): 107.69
T - Tensione Iniziale (N): 9.7
R - Carico Trazione Unitario (N/mm): 2.29