MeterSprings
www.meterspec.it

MOLLA A TRAZIONE E0500-063-3500M

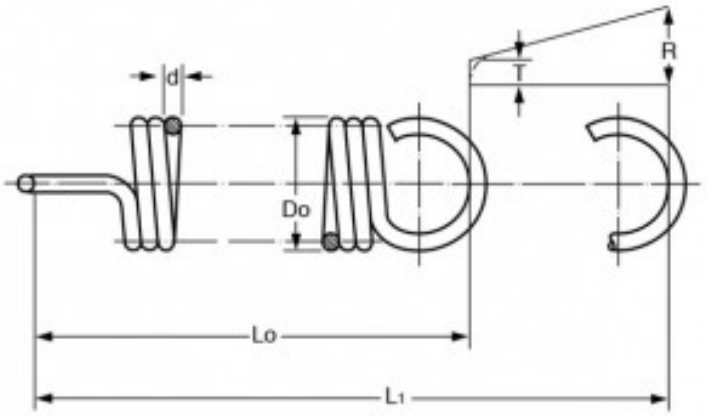

Caratteristiche prodotto

Materiale: ACCIAIO AL CARBONIO C85
Do - Diam. Esterno (mm): 12.7
d - Diametro Filo (mm): 1.6
Lo - Lungh. Libera Int. Occhielli (mm): 88.9
L1 - Mass. Estensione (mm): 154.43
P - Carico a L1 (N): 83.63
T - Tensione Iniziale (N): 7.56
R - Carico Trazione Unitario (N/mm): 1.16