MeterSprings
www.meterspec.it

MOLLA A TRAZIONE E0500-055-4000M

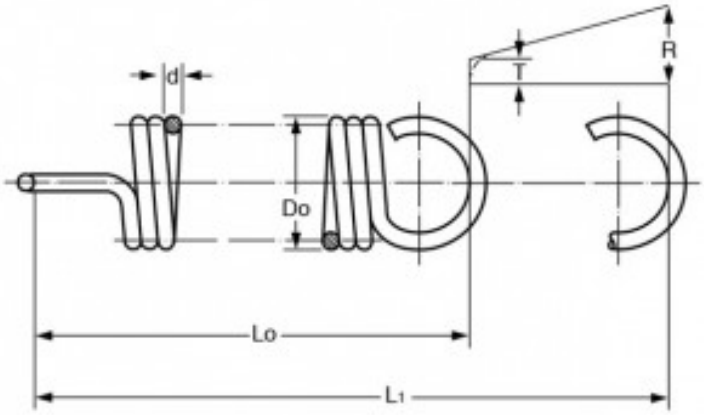

Caratteristiche prodotto

Materiale: ACCIAIO AL CARBONIO C85
Do - Diam. Esterno (mm): 12.7
d - Diametro Filo (mm): 1.4
Lo - Lungh. Libera Int. Occhielli (mm): 101.6
L1 - Mass. Estensione (mm): 212.85
P - Carico a L1 (N): 58.27
T - Tensione Iniziale (N): 5.34
R - Carico Trazione Unitario (N/mm): 0.47