MeterSprings
www.meterspec.it

MOLLA A TRAZIONE E0500-049-1250M

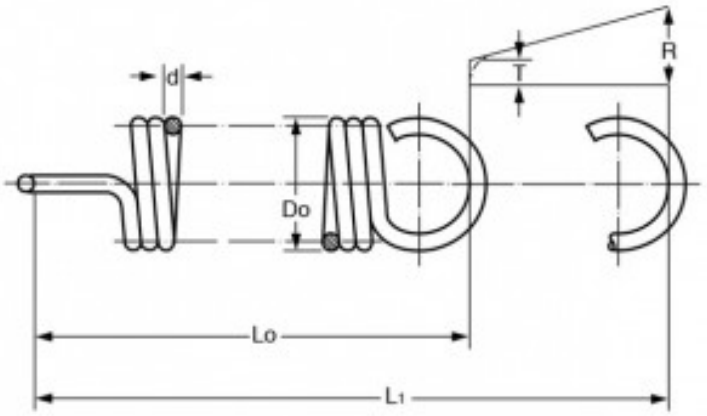

Caratteristiche prodotto

Materiale: ACCIAIO AL CARBONIO C85
Do - Diam. Esterno (mm): 12.7
d - Diametro Filo (mm): 1.24
Lo - Lungh. Libera Int. Occhielli (mm): 31.75
L1 - Mass. Estensione (mm): 47.75
P - Carico a L1 (N): 43.37
T - Tensione Iniziale (N): 3.91
R - Carico Trazione Unitario (N/mm): 2.45