MeterSprings
www.meterspec.it

MOLLA A TRAZIONE E0500-045-2000M

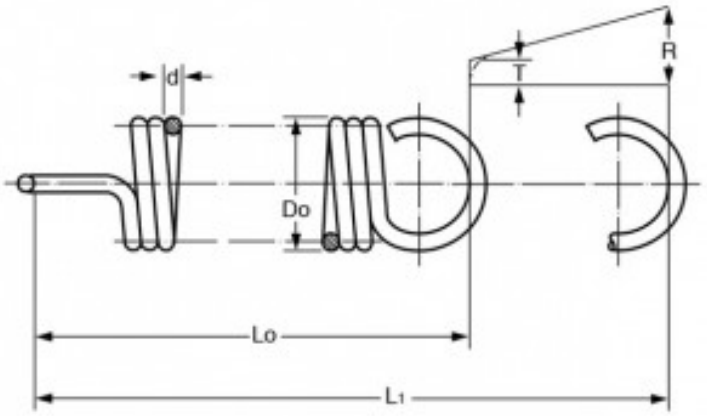

Caratteristiche prodotto

Materiale: ACCIAIO AL CARBONIO C85
Do - Diam. Esterno (mm): 12.7
d - Diametro Filo (mm): 1.14
Lo - Lungh. Libera Int. Occhielli (mm): 50.8
L1 - Mass. Estensione (mm): 117.09
P - Carico a L1 (N): 33.36
T - Tensione Iniziale (N): 3.11
R - Carico Trazione Unitario (N/mm): 0.46