MeterSprings
www.meterspec.it

MOLLA A TRAZIONE E0500-041-1250M

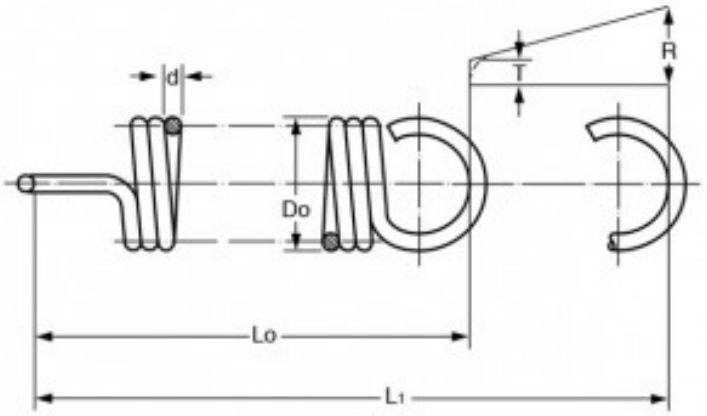

Caratteristiche prodotto

Materiale: ACCIAIO AL CARBONIO C85
Do - Diam. Esterno (mm): 12.7
d - Diametro Filo (mm): 1.04
Lo - Lungh. Libera Int. Occhielli (mm): 31.75
L1 - Mass. Estensione (mm): 59.44
P - Carico a L1 (N): 25.8
T - Tensione Iniziale (N): 2.22
R - Carico Trazione Unitario (N/mm): 0.84