MeterSprings
www.meterspec.it

MOLLA A TRAZIONE E0500-037-2750M

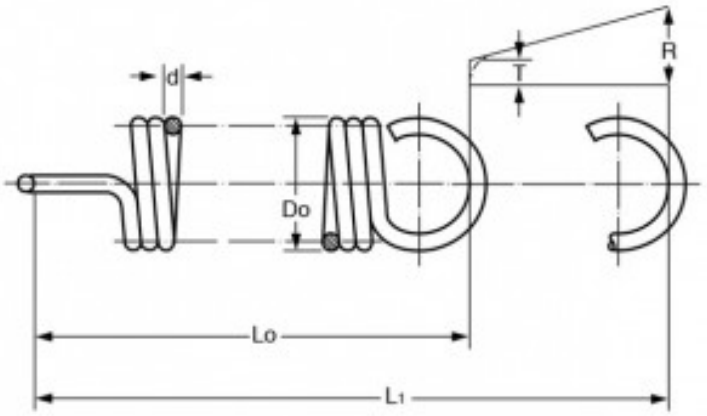

Caratteristiche prodotto

Materiale: ACCIAIO AL CARBONIO C85
Do - Diam. Esterno (mm): 12.7
d - Diametro Filo (mm): 0.94
Lo - Lungh. Libera Int. Occhielli (mm): 69.85
L1 - Mass. Estensione (mm): 249.43
P - Carico a L1 (N): 19.57
T - Tensione Iniziale (N): 1.78
R - Carico Trazione Unitario (N/mm): 0.11