MeterSprings
www.meterspec.it

MOLLA A TRAZIONE E0500-034-1750M

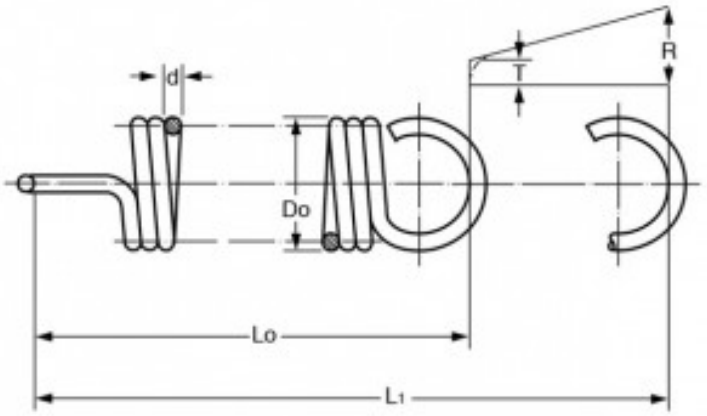

Caratteristiche prodotto

Materiale: ACCIAIO AL CARBONIO C85
Do - Diam. Esterno (mm): 12.7
d - Diametro Filo (mm): 0.86
Lo - Lungh. Libera Int. Occhielli (mm): 44.45
L1 - Mass. Estensione (mm): 140.21
P - Carico a L1 (N): 15.52
T - Tensione Iniziale (N): 1.38
R - Carico Trazione Unitario (N/mm): 0.14