MeterSprings
www.meterspec.it

MOLLA A TRAZIONE E0420-045-1000M

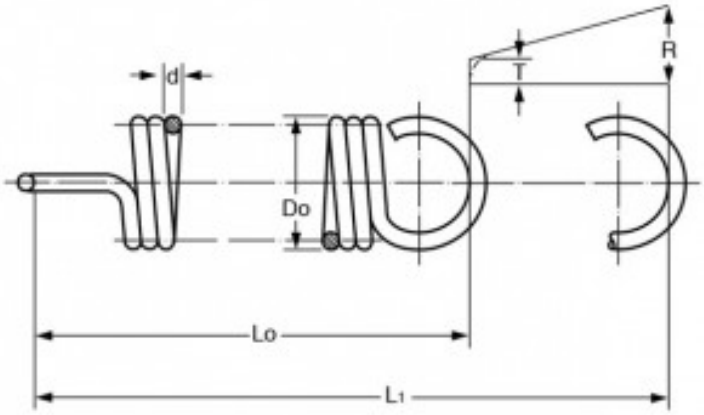

Caratteristiche prodotto

Materiale: ACCIAIO AL CARBONIO C85
Do - Diam. Esterno (mm): 10.67
d - Diametro Filo (mm): 1.14
Lo - Lungh. Libera Int. Occhielli (mm): 25.4
L1 - Mass. Estensione (mm): 35.05
P - Carico a L1 (N): 40.3
T - Tensione Iniziale (N): 3.65
R - Carico Trazione Unitario (N/mm): 3.85