MeterSprings
www.meterspec.it

MOLLA A TRAZIONE E0420-037-2750M

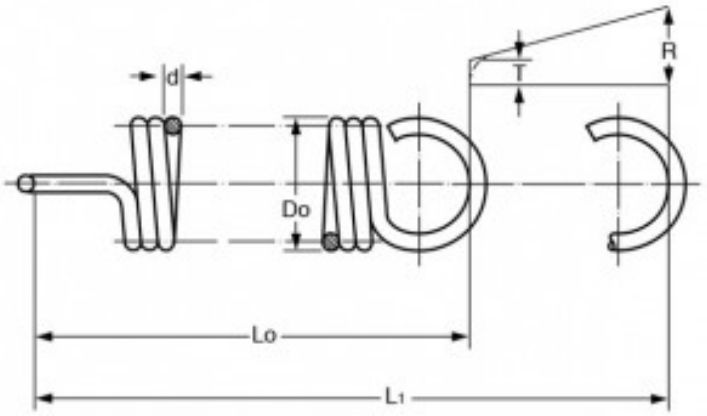

Caratteristiche prodotto

Materiale: ACCIAIO AL CARBONIO C85
Do - Diam. Esterno (mm): 10.67
d - Diametro Filo (mm): 0.94
Lo - Lungh. Libera Int. Occhielli (mm): 69.85
L1 - Mass. Estensione (mm): 202.95
P - Carico a L1 (N): 23.13
T - Tensione Iniziale (N): 2.22
R - Carico Trazione Unitario (N/mm): 0.16