MeterSprings
www.meterspec.it

MOLLA A TRAZIONE E0360-058-1000M

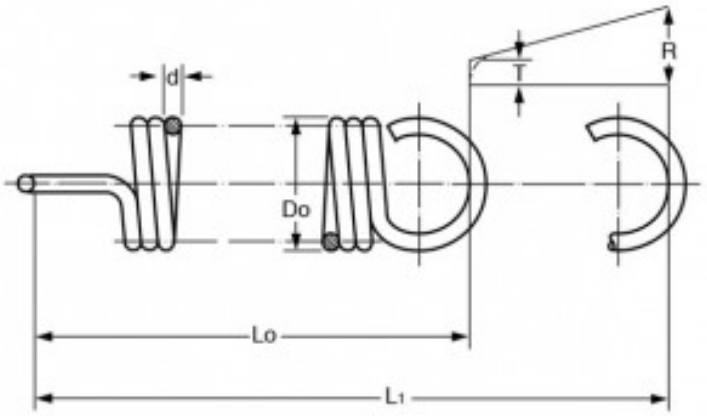

Caratteristiche prodotto

Materiale: ACCIAIO AL CARBONIO C85
Do - Diam. Esterno (mm): 9.14
d - Diametro Filo (mm): 1.47
Lo - Lungh. Libera Int. Occhielli (mm): 25.4
L1 - Mass. Estensione (mm): 31.24
P - Carico a L1 (N): 93.5
T - Tensione Iniziale (N): 8.41
R - Carico Trazione Unitario (N/mm): 14.8