MeterSprings
www.meterspec.it

MOLLA A TRAZIONE E0360-055-1500M

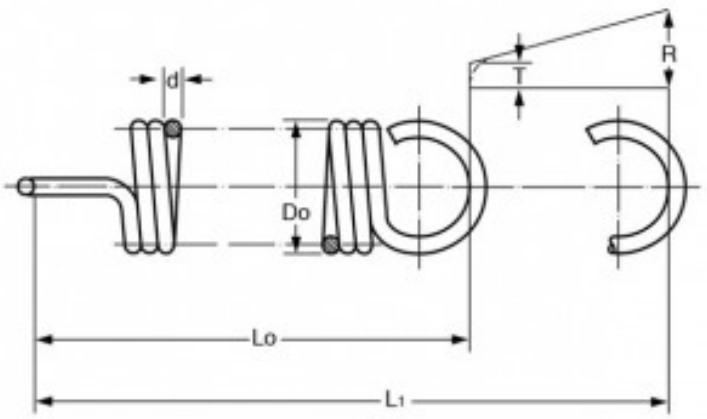

Caratteristiche prodotto

Materiale: ACCIAIO AL CARBONIO C85
Do - Diam. Esterno (mm): 9.14
d - Diametro Filo (mm): 1.4
Lo - Lungh. Libera Int. Occhielli (mm): 38.1
L1 - Mass. Estensione (mm): 52.32
P - Carico a L1 (N): 78.29
T - Tensione Iniziale (N): 7.12
R - Carico Trazione Unitario (N/mm): 4.97