MeterSprings
www.meterspec.it

MOLLA A TRAZIONE E0360-049-3000M

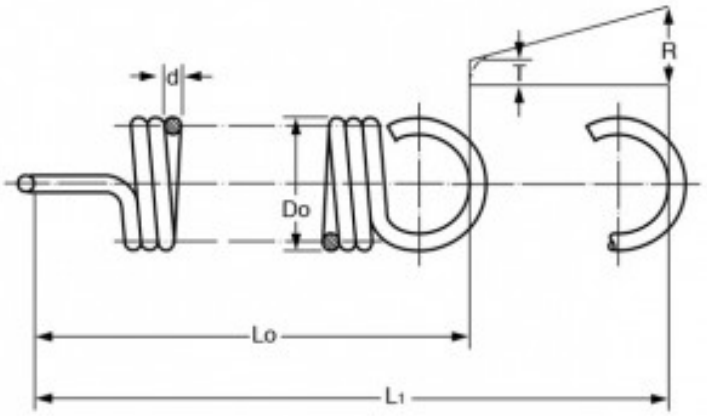

Caratteristiche prodotto

Materiale: ACCIAIO AL CARBONIO C85
Do - Diam. Esterno (mm): 9.14
d - Diametro Filo (mm): 1.24
Lo - Lungh. Libera Int. Occhielli (mm): 76.2
L1 - Mass. Estensione (mm): 130.05
P - Carico a L1 (N): 58.72
T - Tensione Iniziale (N): 5.34
R - Carico Trazione Unitario (N/mm): 1